Генератор пены средней кратности стационарный ГПСС-600, ГПСС-2000, ГПСС-2000А

Назначение: генератор пены средней кратности стационарный ГПСС — резервуарное оборудование для гашения пожаров внутри вертикальных резервуаров с нефтью (нефтепродуктами) путем генерирования воздушно-механической пены. Пеногенератор можно применять для аналогичных задач в других промышленных отраслях в рамках его технических характеристик.

Описание: в основе принципа действия пеногенератора ГПСС лежит надслойный метод тушения пожара: вырабатывается воздушно-механическая пена, которая подается на горящую поверхность (в резервуаре с нефтью/нефтепродуктами).

Воздушно-механическая пена средней кратности (так же, как и пена низкой кратности в случае подслойного метода пожаротушения) — основной метод погашения возгоревшей нефти/нефтепродуктов в резервуарах, резервуарных парках. Поверхность продукта изолируется от факела пламени, отчего скорость испарения жидкости и, соответственно, количество горючих паров уменьшается; в то же время, воздушно-механическая пена способствует охлаждению горящей жидкости и выравнивает ее температуру.

При полном устранении горения после прекращения подачи пены, на поверхности нефти (нефтепродукта) остается пенный слой высотой ~10 см, который еще 2-3 часа защищает поверхность жидкости от повторного возгорания.

По желанию заказчика возможно изготовление ГПСС из нержавеющей стали (12Х18Н10Т).

Чертеж ГПСС:

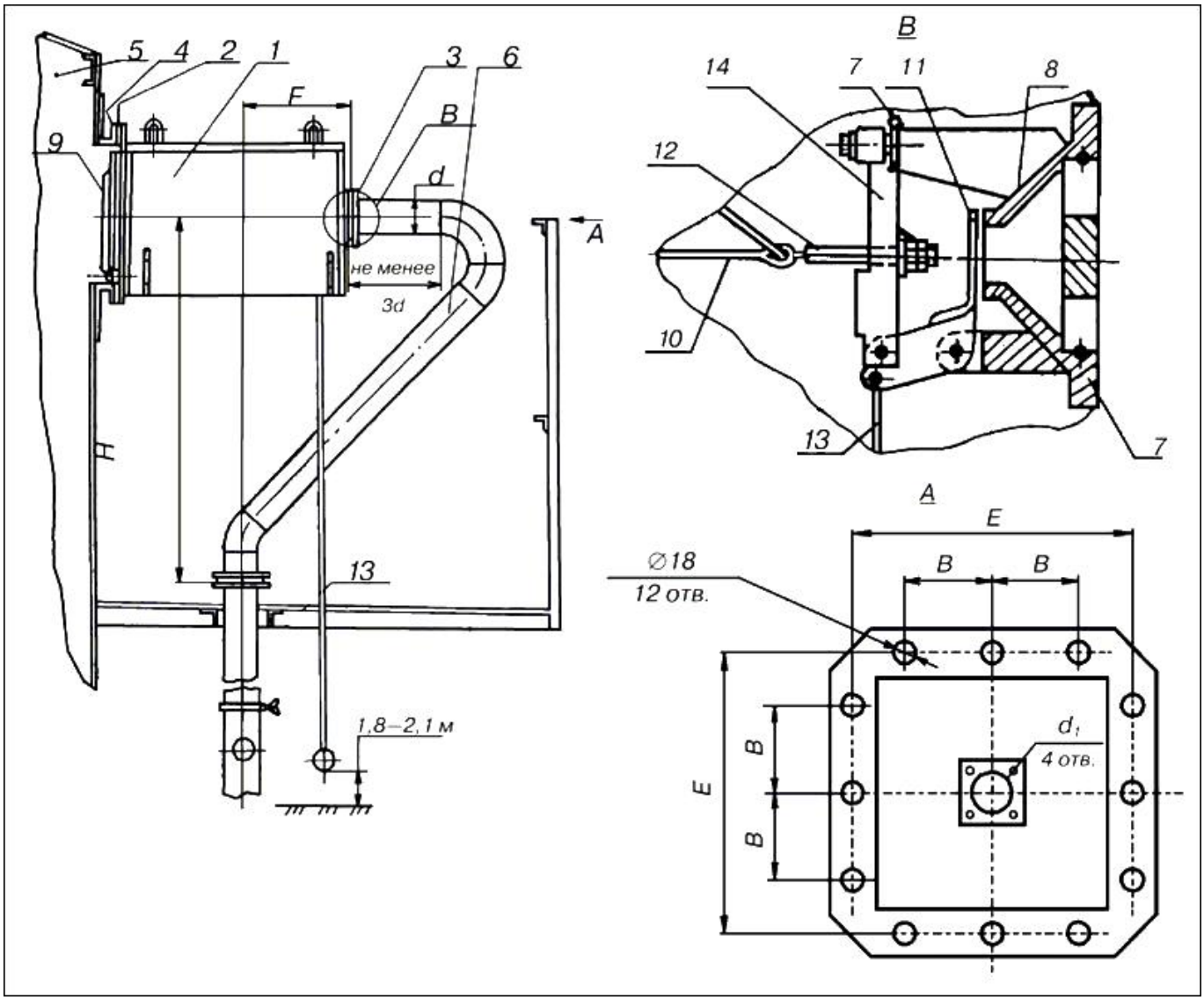

1 — корпус генератора;
2, 3, 7 — фланцы;
4 — монтажный фланец для крепления к нефтерезервуару;
5 — нефтерезервуар;
6 — растворопровод;
7 — проволока;
8 — распылитель;
9 — крышка генератора;
10 — тяга;
11 — заслонка распылителя;
12 — шпилька;
13 — канат;
14 — вилка.

??? ?????? ? ?????????? ?????????? ???????? ??????????? (11), ???????? ??????????? (6); ??? ???? ???? (

??? ?? ??????????? ?????? (14), ? ??????? ? ????????? ?????? ?????????? (9) ?????????? — ???? ?????????

????.

Технические характеристики ГПСС:

Наименование параметров	ГПСС 600	ГПСС 2000	ГПСС 2000 А
Давление под распылителем, МПа	от 0,6 до 0,8	от 0,6 до 0,8	от 0,6 до 0,8
Производительность (скорость производства) по пене, л/с	600	2000	2000
Расход пенообразовательного раствора, л/с	от 5 до 8	от 17 до 21	от 17 до 21
Кратность пены, л/с	от 70	от 70	от 70
Давление перед распылителем при автосрабатывании затвора, МПа	до 0,32	до 0,32	до 0,32
Дальность подачи пены, м	10	10	10
Усилие для срабатывания ручного привода, Н	от 80 до 90	от 80 до 90	от 80 до 90
Габариты, мм	600 * 570 * 570	900 * 600 * 600	920 * 1100 * 610
Масса, кг	до 34	до 52	до 100